SICMA S.r.l.

SOLLEVATORE TELESCOPICO TIPO MX3

SICMA

DATI TECNICI:

Motorizzazione: Motore diesel IVECO sovralimentato a 4 cilindri in linea potenza 93 KW- 125Cv Turbo InterCooler.
Trasmissione: Oleodinamica a circuito chiuso con tre ruote motrici integrali dotati di motori Poclain - Cambio oleodinamico con inversore elettrico dell'avanzamento a 2 velocità; Freni idraulici in negativo.
Vibrazione: Testata NEW GENERATION ad altissima frequenza.
Cabina: Chiusa, completa di Optional Aria Condizionata Calda/Fredda; Stereo; Tergicristallo.
Comandi Idraulici tramite Joystick.
Chassis: Monoblocco in lamiera da 6 a 40 mm.
Braccio Telescopico con sganci rapidi per attrezzi finali.
Omologata per la circolazione su strada.

SICMA S.r.l.

TELAIO

Grazie al disegno monoblocco ed alle lamiere ad alto spessore fino a 40 mm,il telaio offre la massima resistenza ai movimenti di torsione ed una lunga durata anche nelle più severe condizioni d'impiego.

CABINA

L'altezza della cabina di m 1,95 permette l'ingresso in ambienti coperti attraverso porte di qualsiasi altezza.
Realizzata in struttura ad alta resistenza, con un ampia vetratura assicura all'operatore un'eccellente visibilità in ogni direzione.
Montata su supporti anti-vibranti per minimizzare rumore e vibrazioni, è dotata di sedile regolabile e molleggiato per un maggior comfort dell'operatore.
L'impianto d'aria condizionata calda/fredda permette la regolazione della temperatura per rendere confortevole il lavoro in ogni condizione climatica.

DIMENSIONI

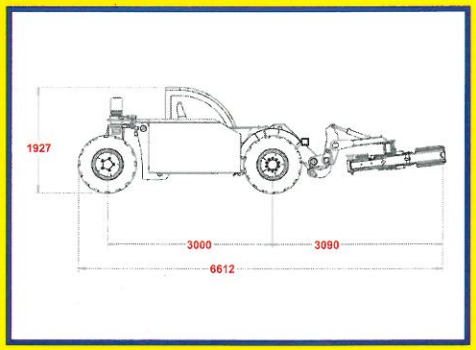

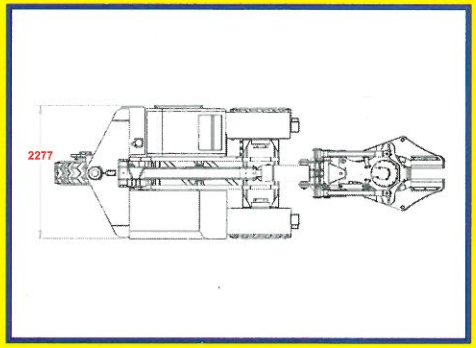

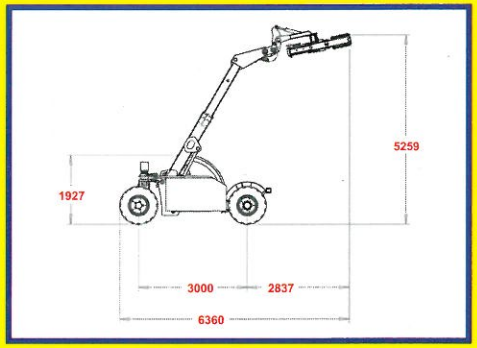

MOTORE

Motore diesel IVECO sovralimentato a 4 cilindri in linea. Potenza 93 KW- 125 Cv Turbo Intercooler.

BRACCIO

Telescopico con sganci rapidi per attrezzi finali, è infatti disponibile una vasta gamma di accessori ed attrezzature per impieghi di ogni genere.
Il disegno del braccio e la saldatura robotizzata ne massimizzano la robustezza garantendo la massima sicurezza.
In posizione abbassata il braccio rimane ben al di sotto della visuale dell'operatore,assicurandogli una perfetta visibilità su 360°.

TRASMISSIONE

Idrostatica a circuito chiuso con Tre Ruote Motrici Integrali dotati di motori Poclain - Cambio oleodinamico con inversore elettrico dell'avanzamento a 2 velocità, e Freni idraulici in negativo.

LA MODERNISSIMA - LAMEZIA TERME

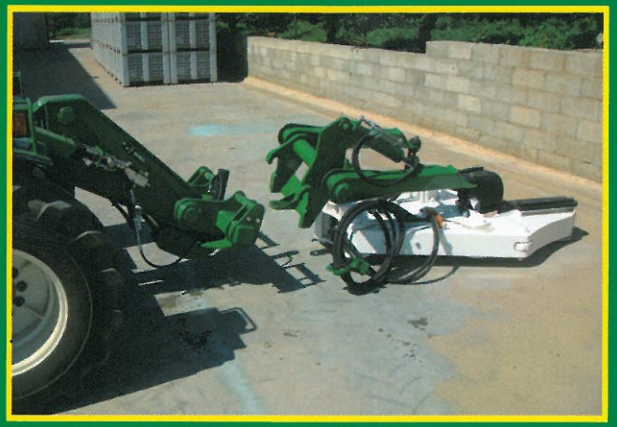

SICMA S.r.l.

Carchedi Francesco
C/da Callipo Zona Industriale
88020 Acconia di Curinga (CZ) - ITALIA
Tel. +39 0968 78240 - Fax +39 0968 789023
www.sicmasrl.com - info@sicmasrl.com

L'azienda si trova a 10 KM dall'aereoporto di Lamezia Terme, in direzione Reggio Calabria, seguendo la statale 18 al Km 386

La Sicma srl, si riserva il diritto di apportare in qualsiasi momento eventuali modifiche dettate da esigenze tecniche o commerciali, pertanto le illustrazioni, le descrizioni e le caratteristiche contenute nel presente depliant, non risultano impegnative.